TEMPO MATÉRIAUX

www.tempolistel.be www.matrappe.be

FICHE TECHNIQUE

TEMPOLISTEL B116
Profilé à led plat

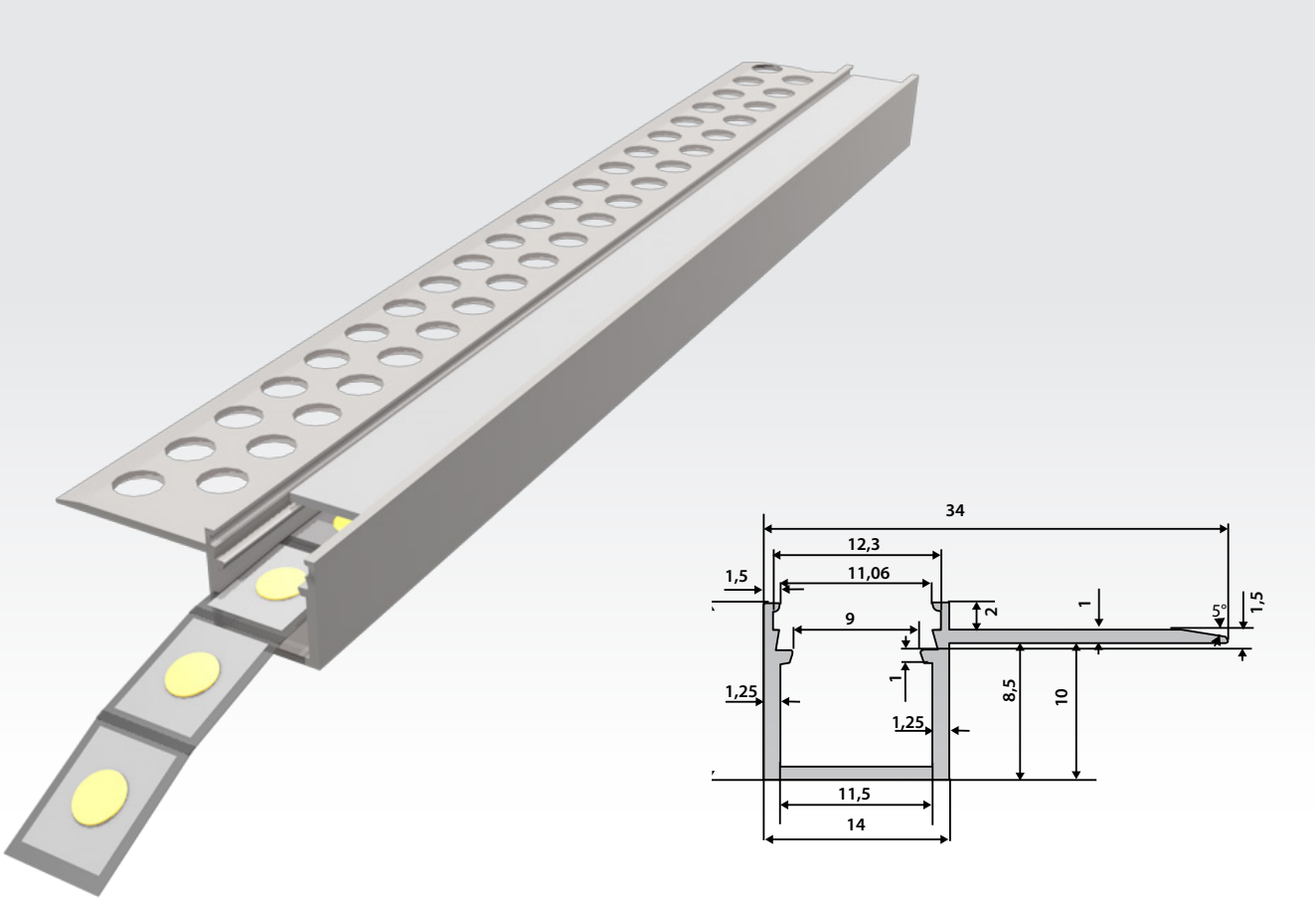

DESTINATION

Idéal pour créer un joint creux entre faux plafond plaque de plâtre et faux plafond démontable.

Ref.: 400B116

DESCRIPTION

Type d'ossature :
Profilé décoratif

Usage :
Ouvrages plaque de plâtre

Teinte ou couleur parement :
Ral 9016 blanc

Longueur:
2500 mm

CARACTÉRISTIQUES TECHNIQUES

Type de finition :
Peint

Possibilité de RAL

TEMPO MATERIAUX SRL
Boulevard Saint-Michel 65 bte. 6, 1040 Etterbeek
contact@tempo-materiaux.be - Tel : 024302584